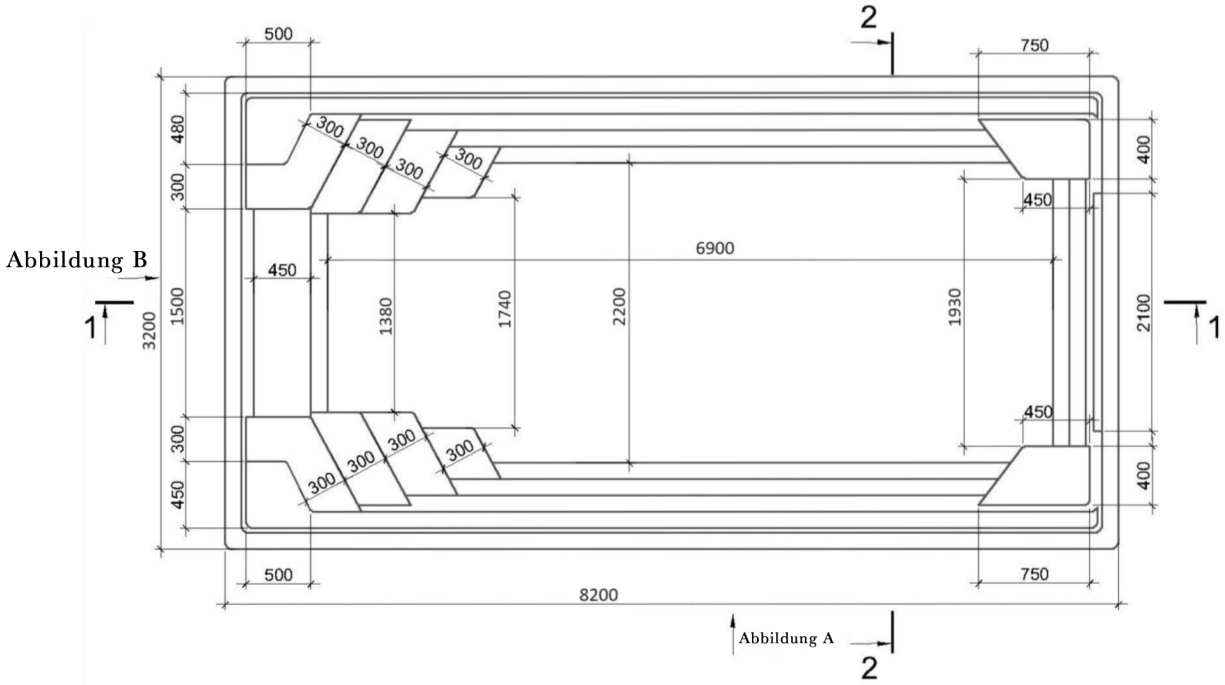

Abbildung B

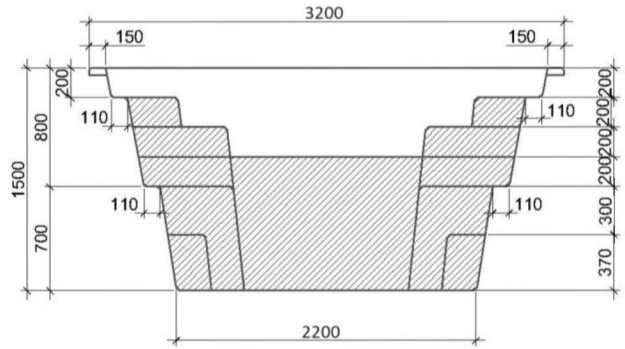

Abbildung A

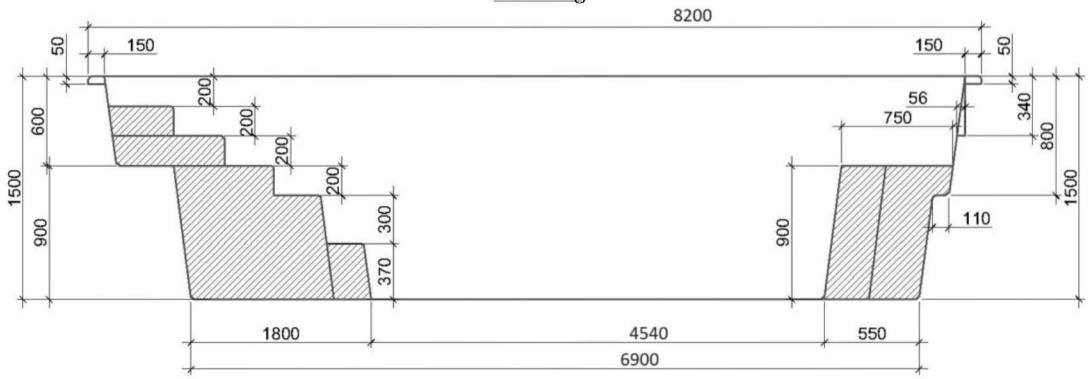

2 - 2

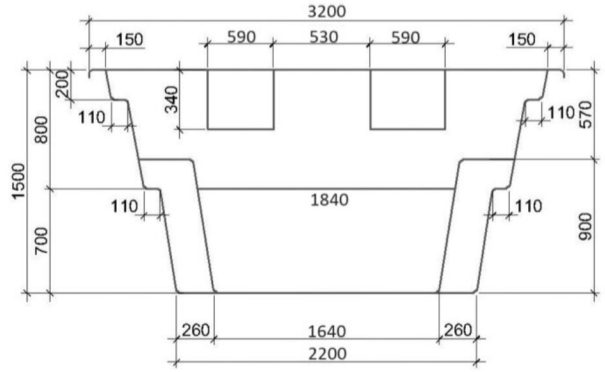

Die Länge und die Breite des Pools verändert sich um ±20mm nach dem zu recht schneiden. (wichtig bei der Herstellung)

1 - 1

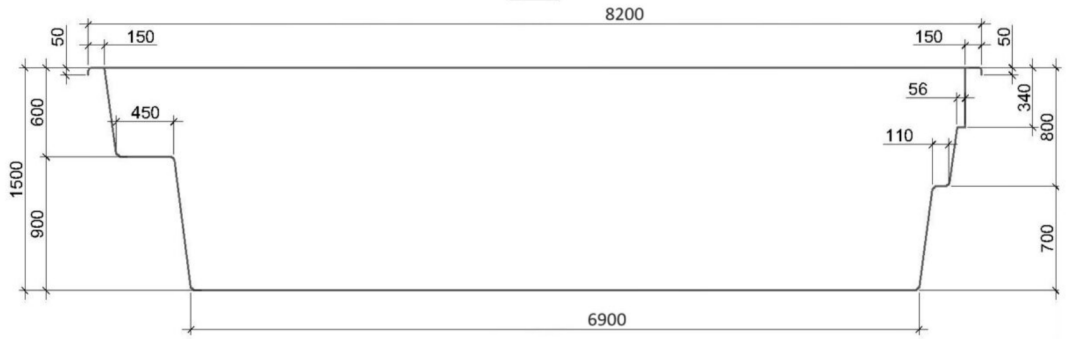

HAVANA - H8.2